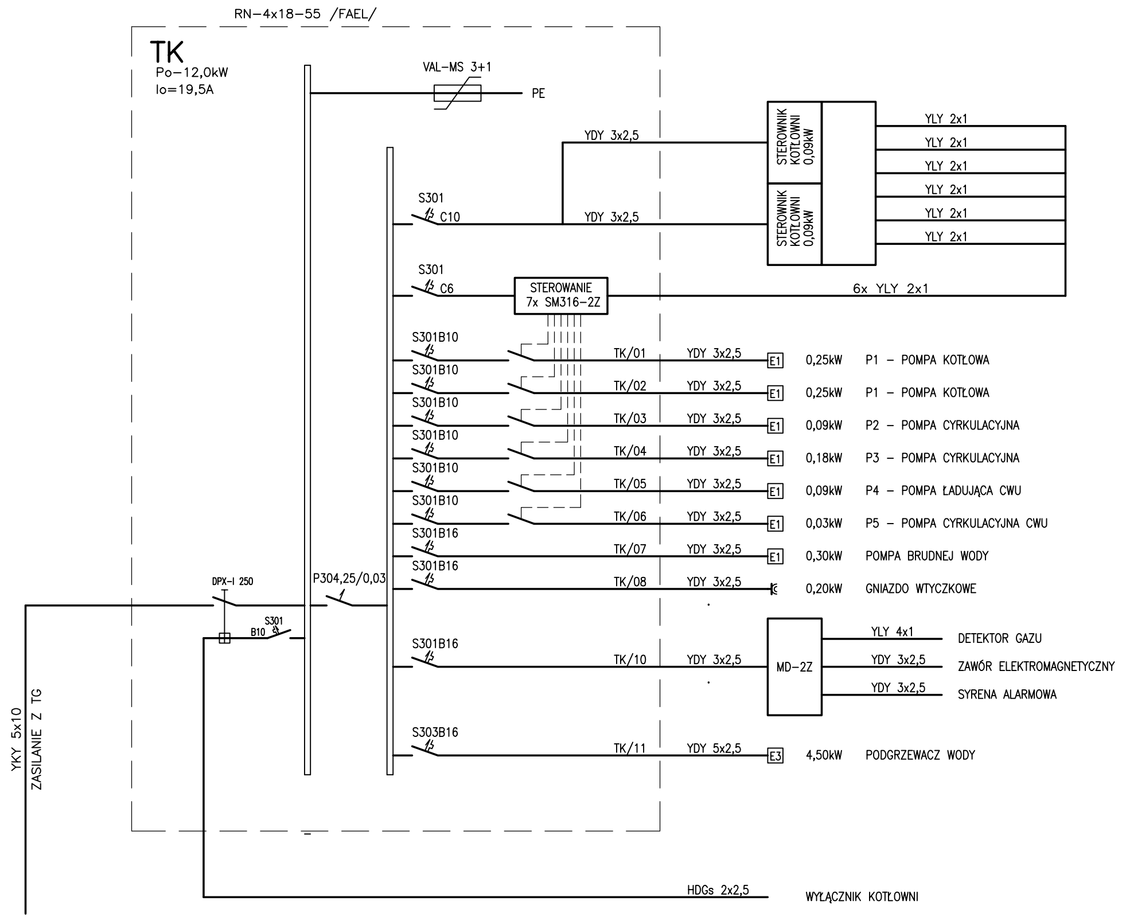

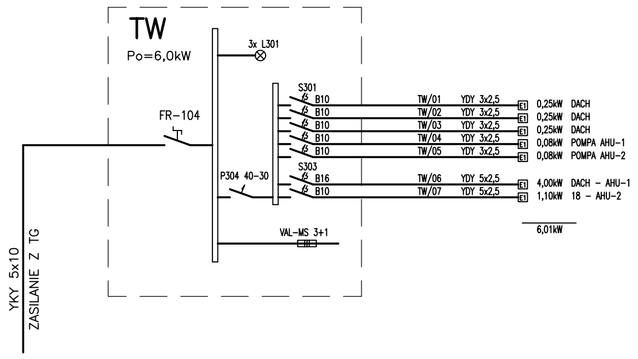

mp project mirosław pacek

MP PROJECT Mirosław Pacek
ul. Balicka 134
30-149 KRAKÓW
tel.: + 48 12 6618235
fax.: + 48 12 6618236
email: biuro@mpproject.pl

Nazwa inwestycji:	HALA WIDOWISKOWO - SPORTOWA 15,0 x 40,0		
Inwestor:			
Adres inwestycji:			
Branża:	ELEKTRYCZNA		
Faza:	PROJEKT BUDOWLANY		
Projektant adaptacji:		Data adaptacji:	
Sprawdzający adaptację:			
Autor projektu typowego:	mgr inż. WOJCIECH LISEK UPR: 945/94 do projektowania i kierowania robotami w specjalności instalacyjno-inżynieryjnej w zakresie instalacji elektrycznych	Data projektu typowego: 12.2012	
Weryfikator projektu typowego:	mgr inż. WOJCIECH BALWIERZ UPR: 108/99 do projektowania i kierowania robotami w specjalności instalacyjno-inżynieryjnej w zakresie instalacji elektrycznych		
Opracowanie projektu typowego:	mgr inż. WOJCIECH LISEK		
Nazwa rysunku:	SCHEMAT IDEOWY TK SCHEMAT IDEOWY TW	Skala: —	
		Numer rysunku: E-02	