FUNDAMENT F2 szt. 3

SKALA 1:25

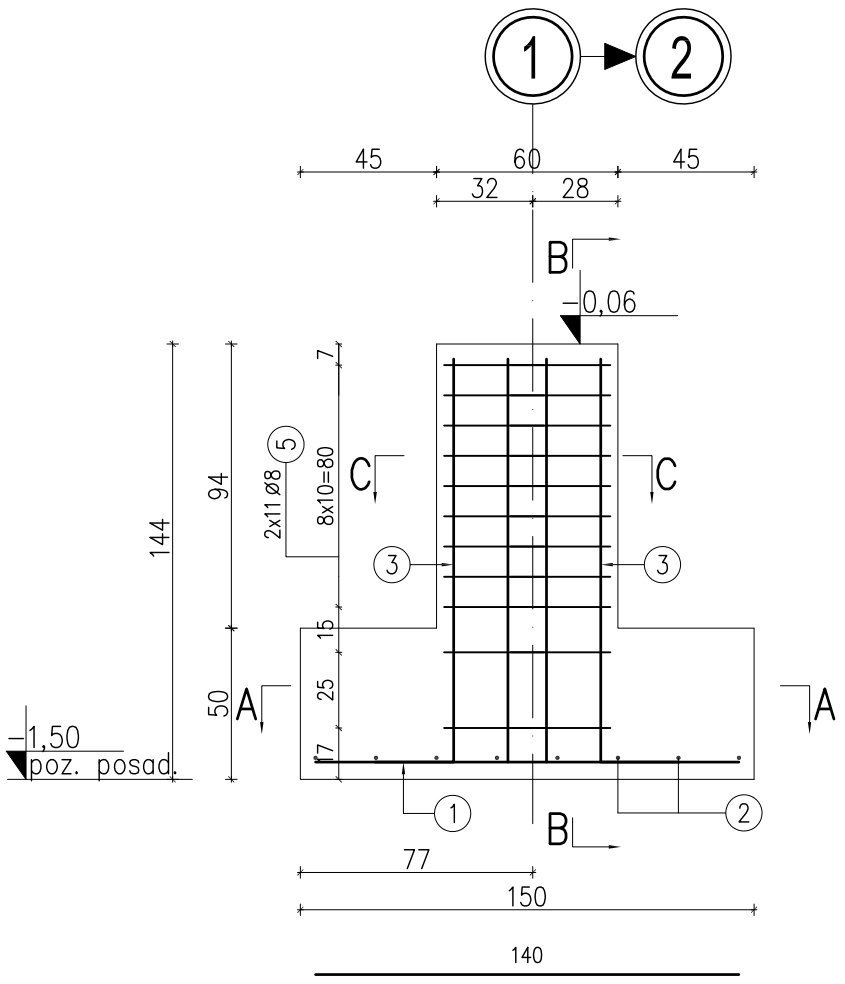

1 5#14 co 20 l=140

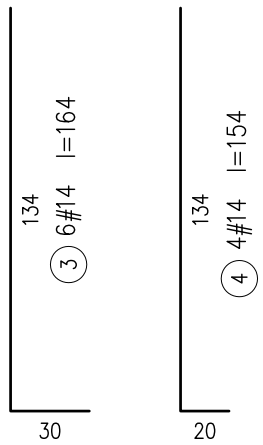

B–B

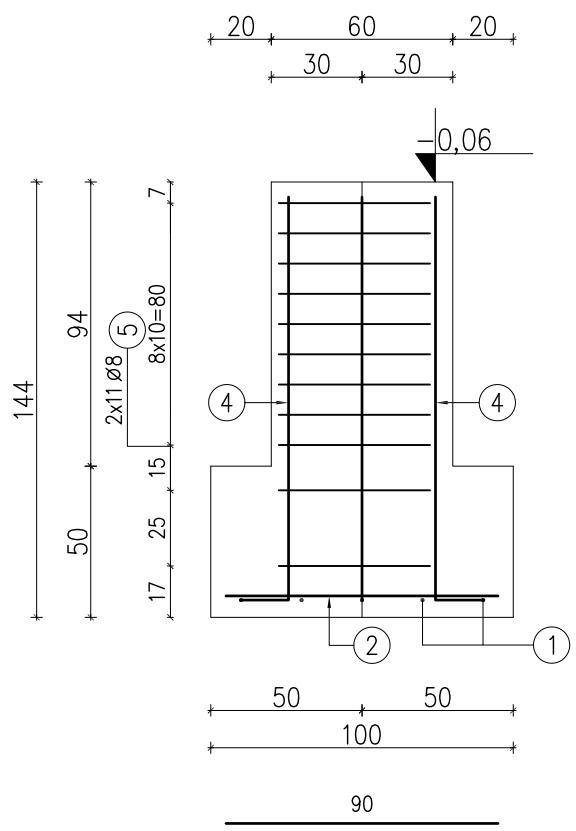

2 8#14 co 20 l=90

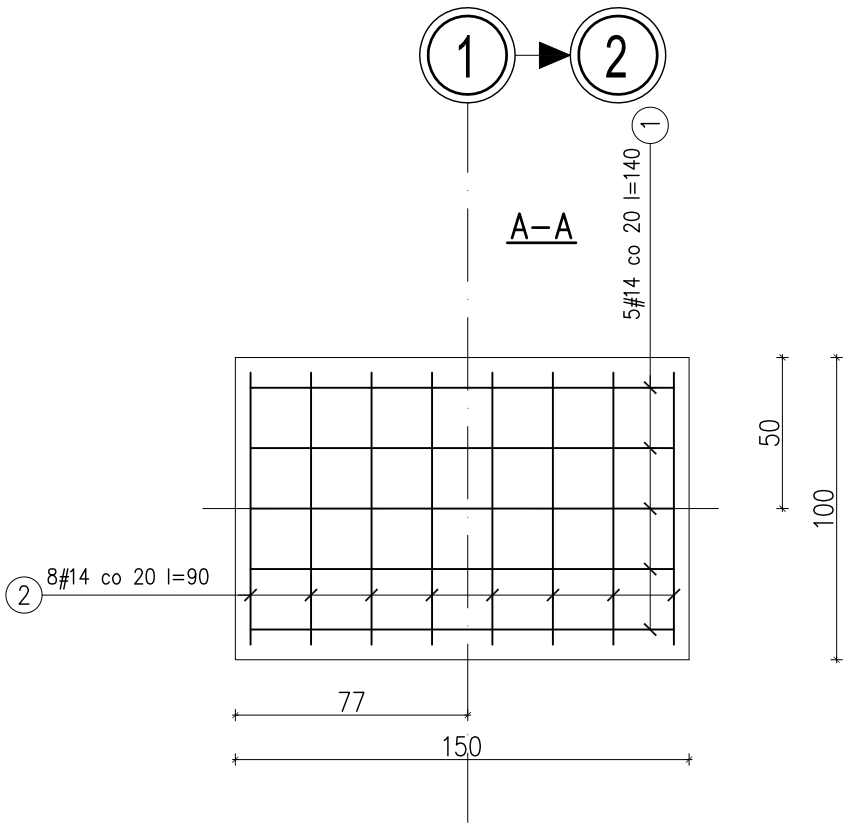

C–C

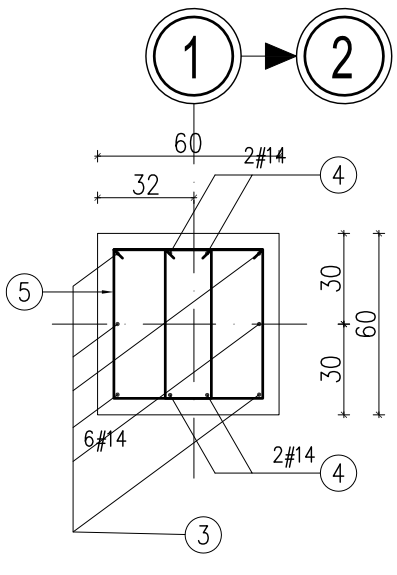

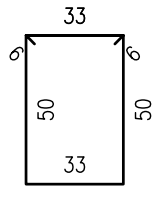

5 22 ø8 l=211

$V = 3 \times 1.1 = 3.3 m^3$

MATERIAŁY:

1.BETON B25, B10 (chudy beton)
2.STAL ZBROJENIOWA: A–IIIN (RB500W)
3.PRĘTY ROZDZIELCZE I STRZEMIONA: A–I (St3S)

UWAGI:

1.ROZPATRYWAĆ Z OPISEM TECHNICZNYM
2.ROZPATRYWAĆ ŁĄCZNIE Z PROJ. ARCHITEKTURY I PROJ.BRANŻOWYMI
3.IZOLACJA PIONOWA I POZIOMA
– WG OPISU ARCHITEKTURY
4. WE WSKAZANYCH FUNDAMENTACH ZATOPIĆ BEDNARKĘ Z PŁASKOWNIKA STALOWEGO, OCYNKOWANEGO 30x4 L=250cm.
wymiary [cm]

mp project mirosław pacek

MP PROJECT Mirosław Pacek
ul. Grabowskiego 13/6
31-126 KRAKÓW
tel.: + 48 12 6618235
fax.: + 48 12 6618236
email: biuro@mpproject.pl

Nazwa inwestycji:	HALA WIDOWISKOWO - SPORTOWA 15,0 x 40,0	
Inwestor:		
Adres Inwestycji:		
Branża:	KONSTRUKCJE	
Faza:	PROJEKT BUDOWLANY	
Projektant adaptacji:		Data adaptacji:
Sprawdzający adaptacji:		
Autor projektu typowego:	mgr inż. ROBERT KOCWA NR UPR. 17/2001 do projektowania bez ograniczeń w specjalności konstrukcyjno - budowlanej	Data projektu typowego: 06.2009
Weryfikator projektu typowego:	mgr inż. MIROSŁAW PACEK NR UPR. 36/98 do projektowania bez ograniczeń w specjalności konstrukcyjno - budowlanej	
Opracowanie projektu typowego:	mgr inż. AGNIESZKA JABŁOŃSKA mgr inż. ANNA KARP	
Nazwa rysunku:	KONSTRUKCJE ŻELBETOWE STOPA FUNDAMENTOWA F2	Skala: 1:25 Numer rysunku: K-03